SMARTen (CAT6A) STP HD Keystone Jack

הוראות התקנה
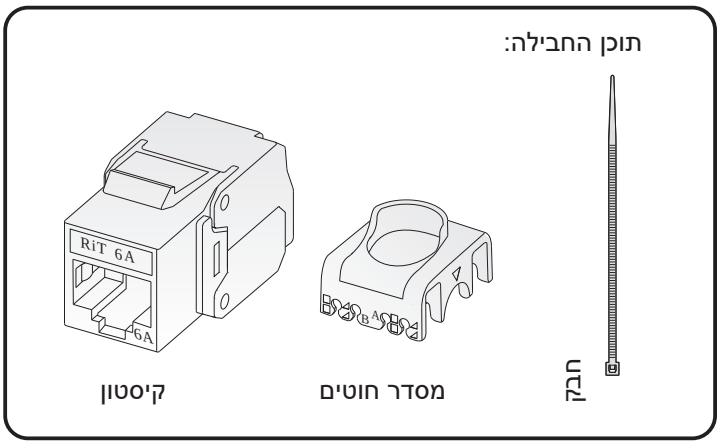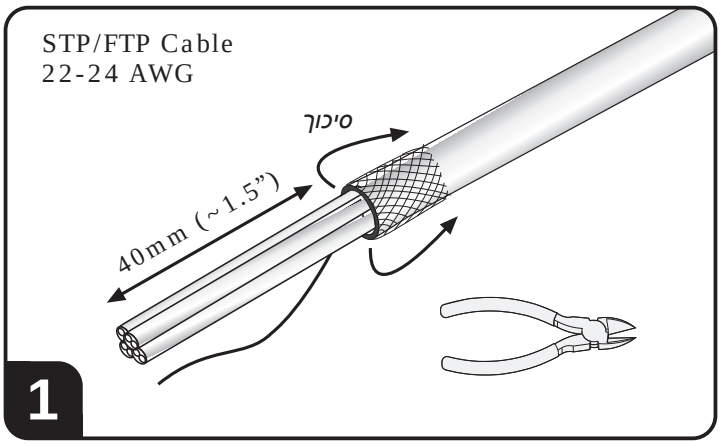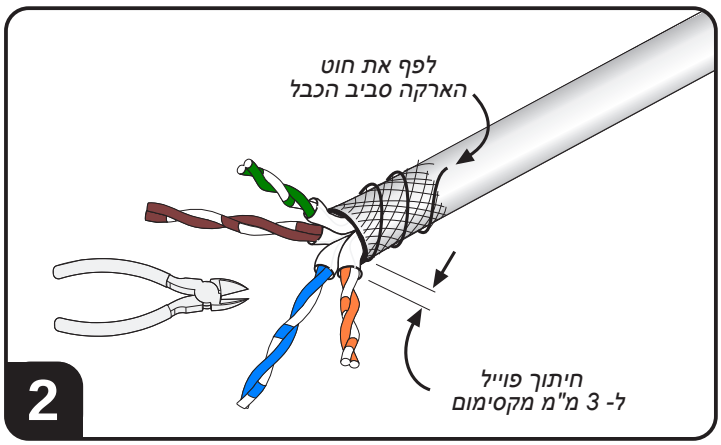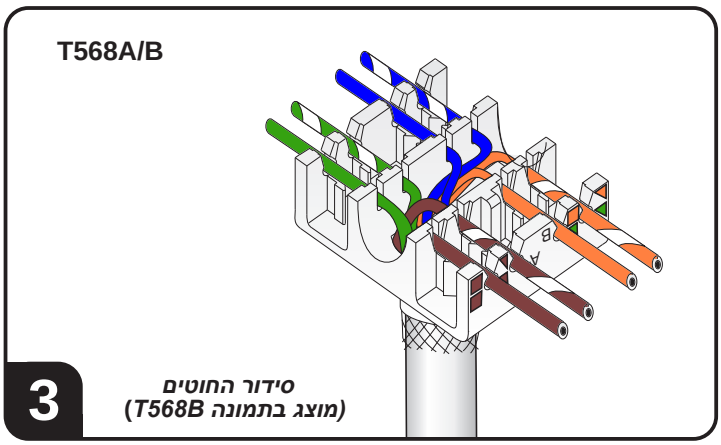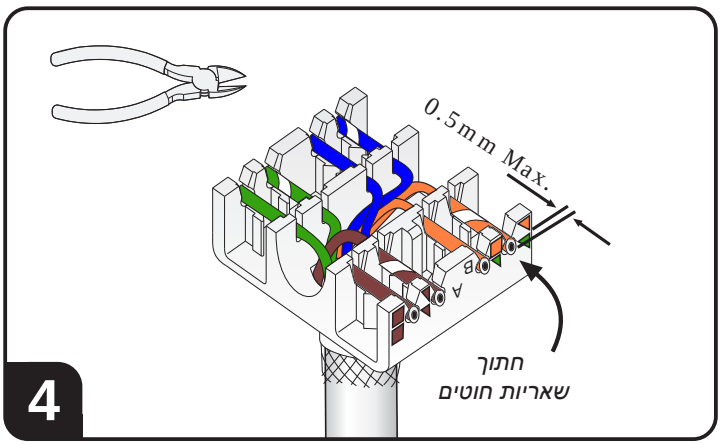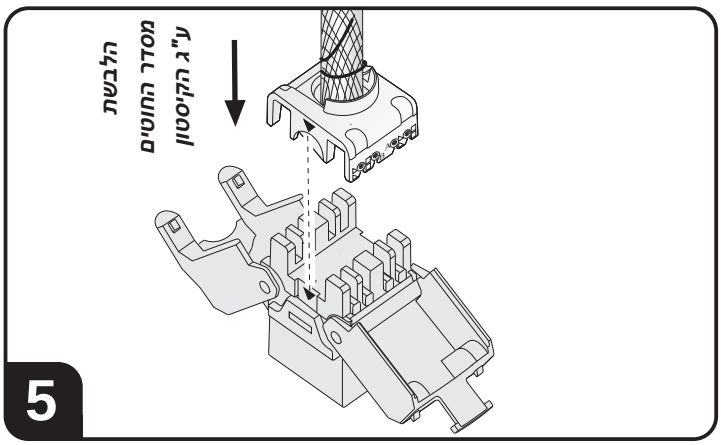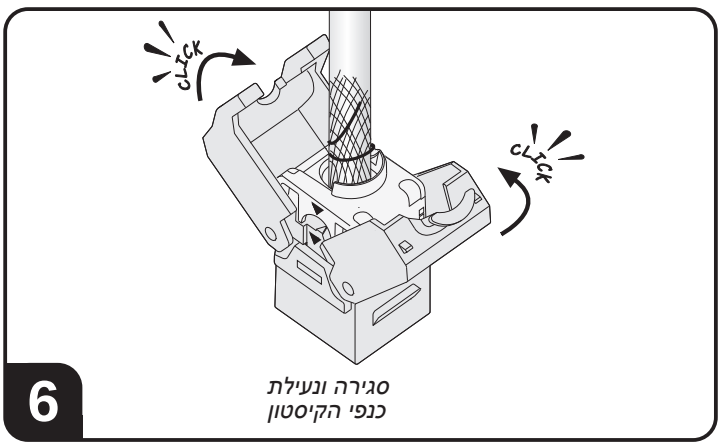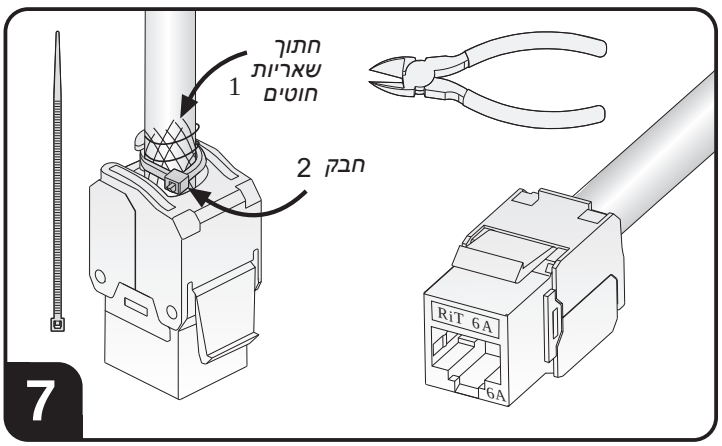
Instruction Sheet
4557820
REV. C.1